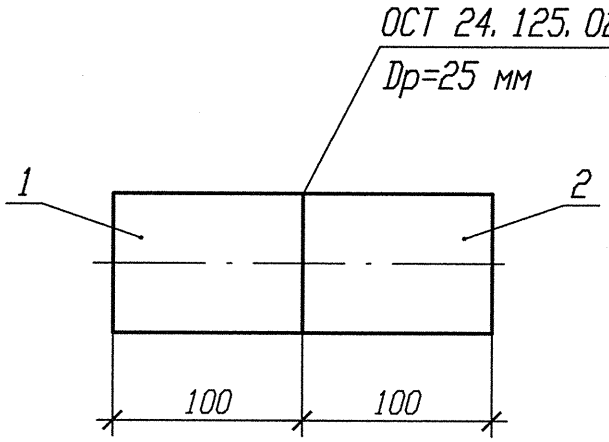

Спецификация деталей

Поз.	Обозначение	Наименование	Кол.	Материал	Масса, кг		Приме-чание
					ед.	общ.	
1	ПСТ 24. 125. 01-89	Труба 32х3, 5, l=100	1	08Х18Н10Т ТУ 14-3Р-197-2001	0, 25	0, 25	
2	ПСТ 24. 125. 30-89	Труба 32х3, l=100	1	20 ТУ 14-3Р-55-2001	0, 22	0, 22	
	ГОСТ 2246-70	Проволока		СВ-10Х16Н25АМ6			
				Итого:		0, 47	

1 Объем контроля при сварке разнородных сталей:
визуальный и измерительный - 100 %, ультразвуковой или радиографический - 100 %.
2 Изготовить два комплекта.

АРХИВНЫЙ ЭКЗЕМПЛЯР

Инв. N подл. R3. 00103. 1. 0. 11
Лист 44

Изм.	Кол. уч.	Лист	N док.	Подп.	Дата
4	-	Нов.	933-12	-	-
Вед. инж.		Абрамова			19.11
Пров. вед. инж.		Веренцова			20.11
Пров. нач. гр.		Жук			21.11
Нач. гр.		Равкин			05.12
Н. контр.		Краснояров			05.12

Взам. инв. N
Подп. и дата
Инв. N подл. R3. 00103. 1. 0. 11

R3. UE00. 3006. 011. 01. 00. 001

Ростовская АЭС Блок 3

Реакторное отделение Негерметичная часть Трубопроводы гидроиспытания и продувки датчиков КИП и РК Рр>2, 2 МПа	Стадия	Лист	Листов
	Р		1
Переходник	ОАО "НИАЭП" 2012		

Формат А4